Segretariato regionale del Ministero dei beni e delle attività cilturali
e del turismo per la campania
Museo di Capodimonte

UNIONE EUROPEA
Fondo Europeo di Sviluppo Regionale

P.O. F.E.S.R. 2007/2013
P.O.In. "Attrattori culturali, naturali e turismo"

P.O.In. ATTRATTORI CULTURALI NATURALI E TURISMO

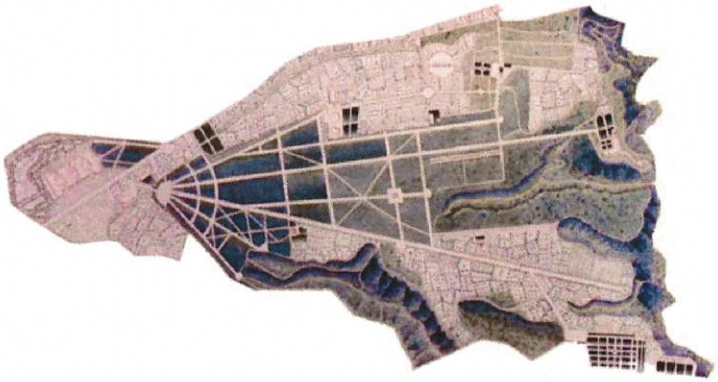

Napoli, Real Bosco di Capodimonte
Valorizzazione del *giardino e Casamento Torre*, del *giardino della Fruttiera di basso,* della *Fagianeria*, della *Capraia*, della *Porta di Mezzo*, della *chiesa di San Gennaro*, del *Cisternone,* del *Cellaio* e dell'*ex Eremo dei Cappuccini*

PROGETTO ESECUTIVO

EDIFICIO CASAMENTO TORRE

AS BUILT e CERTIFICAZIONI DI CONFORMITA' LINEA GAS

CAPODIMONTE SCARL
via G. Sanfelice, 8 - 80134 - Napoli

ALSA IMPIANTI SRL
via Macedonia 67 - 80049 Somma Vesuviana-Napoli

ALSA IMPIANTI srl
Via Macedonia 67 - Tel 081 893 22 07
80049 Somma Vesuviana (Na)
Partita IVA 05 407 351 211

Soprintendenza Belle Arti e Paesaggio per il Comune e la Provincia di Napoli

PROGETTISTA
Arch. Guido Gullo - coordinatore della progettazione

Collaboratore
Dott. Salvatore Barletta
Dott.ssa Patrizia Nicoletti
Geom. Mario Erario

IL SOPRINTENDENTE
Arch. Luciano GARELLA

IL RESPONSABILE DEL PROCEDIMENTO
Arch. Tommaso RUSSO

visto: IL SEGRETARIO REGIONALE
Arch. Luca MAGGI

Alsaimpianti Srl
VIA Macedonia, 67
Somma Vesuviana
80049 NAPOLI

DICHIARAZIONE DI CONFORMITA'

IMPIANTO LINEA GAS
"FABBRICATO CASAMENTO TORRE"

ALLEGATI:

- schema impianto realizzato;
- tipologia materiali utilizzati;
- copia requisiti tecnici professionali;

Copia conforme all'allegato I del D.M. n°37/2008, art.7

DICHIARAZIONE DI CONFORMITA' DELL'IMPIANTO ALLA REGOLA D'ARTE
DM 37 2008

Il sottoscritto ALIPERTA SALVATORE titolare dell'impresa sociale AL.SA IMPIANTI SRL operante nel settore IMPIANTISTICO con sede in via MACEDONIA n°67 nel comune di SOMMA VESUVIANA (NA) tel. 081/8932207 e P.I. 05407351211
iscritta alla sezione ordinaria della camera C.C.I.A.A. di NAPOLI n° 751921
esecutrice dell'impianto (descrizione schematica): IMPIANTO LINEA GAS;
inteso come: (*) nuovo impianto ( ) trasformazione ( ) ampliamento ( ) manutenzione straordinaria ( ) altro

Commissionato dal sig. MARCO CASCELLA in qualità di amministratore della società CAPODIMONTE scarl con sede in via G. SANFELICE n° 8 80134 NAPOLI ed installato nei locali siti nel BOSCO DI CAPODIMONTE via MIANO, 80131 NAPOLI , di proprietà del MINISTERO DEI BENI E DELLE ATTIVITA CULTURALI E DEL TURISMO – DIREZIONE REGIONALE PER I BENI CULTURALI E PAESAGGISTICI DELLA CAMPANIA con sede in Via Eldorato n° 1 CASTEL DELL'OVO - 80132 NAPOLI
locali adibiti ad uso: ( ) industriale (X) civile () commercio () altri usi:

DICHIARA

Sotto la propria personale responsabilità, che l'impianto è stato realizzato in modo conforme alla regola d'arte, secondo quanto previsto dalla legge n. 37/2008, tenuto conto delle condizioni di esercizio e degli usi a cui è destinato l'edificio, avendo in particolare:
(*) seguito della normativa tecnica applicabile all'impiego Norma C.E.I.,uni, unicig D.P.R. 547/1955;L.1/368 N°186, d.m. 37/2008 ecc.
(*) installato componenti e materiali costruiti a regola d'arte e adatti al luogo di installazione;
(*) controllato l'impianto ai fini della sicurezza e della funzionalità con esito positivo, avendo eseguito le verifiche richieste dalle norme e dalle disposizioni di legge;

ALLEGATI OBBLIGATORI
(*) schema impianto realizzato;
(*) tipologia dei materiali utilizzati;
(*) copia di certificato di riconoscimento dei requisiti tecnici e professionali;

ALLEGATI FACOLTATIVI:

DECLINA

Ogni responsabilità per i sinistri a persone o a cose derivati da manomissioni da parte di terzi ovvero da carenze di manutenzione o riparazioni.

DATA 30-10-2015

IL DICHIARANTE

ALSA IMPIANTI srl
Via Macedonia, 67 Tel 081 893 22 07
80049 Somma Vesuviana (Na)
Partita IVA 05407 351 211

Copia conforme all'allegato I del D.M. n°37/2008, art.7

RICONDIZIONAMENTO SERBATOI GPL
ENERGY GREEN
FIERMECCANICA

Riqualificazione di serbatoio GPL esistente per installazione interrata

Apparecchio tipo: **RECIPIENTE PER GAS** Costruttore: **FIERMECCANICA S.R.L.** Località della riqualifica: **SUPINO (FR)**	**N.F.Nuovo 015FR20039** **Anno di riqualifica: 2015**

Costruttore originario: A. MERLONI spa

Anno di costruzione originale: 2005

N° di Fabbrica originale: 0000892189

Matricola originaria ISPESL: 05000000MC

CAMERA	Press. Max di esercizio		Temp. di esercizio	FLUIDO		Capacità (Litri)
	bar	Kg/cm2	(°C)	Natura	Stato Fisico §	
1 [X] **Corpo Principale**	**17,65**	**18**	**-25/+50**	**GPL Tetrene Mapp-gas**	**L+V**	**2750 ORIZ.**

§ STATO FISICO: **L**= Liquido; **V** = Vapore; **G** = Gas

VERIFICA DI RIQUALIFICA

1) Ispezione generale esterna e visita interna finale;
2) Esame spessimetrico con UT;
3) Controllo visivo delle saldature;
4) Prova idraulica come da tabella 1;
5) Prova ad aria di tutti i componenti;
6) Controllo totale del rivestimento (spessore minimo, rigidità dielettrica e aderenza)

Tabella 1

Camera	Pressione di prova		Esito della prova	Data	Località
	bar	(kgf/cm²)			
1 [X]	**25,25**	**25,76**	Positivo	**13/11/2015**	Supino

COMPENDIO DELL'INSIEME

PUNZONATURE ESEGUITE

In prossimità della targa:

1) Data della prova idraulica;
2) Numero di Fabbrica nuovo Fiermeccanica s.r.l.

La Fiermeccanica s.r.l. produrrà una nuova targhetta con le caratteristiche del del serbatoio riqualificato che posizionerà all'interno del torrino protezione valvole, visibile dall'esterno in maniera inamovibile con le seguenti diciture:

1) Nome e luogo della Fiermeccanica s.r.l.;
2) Capacità del serbatoio;
3) Temperatura minima e massima TS;
4) Pressione di progetto PS di prova idraulica PT e data di collaudo;
5) Anno di riqualifica;
6) Pressione della valvola di sicurezza;
7) Numero di Fabbrica nuovo;
8) Ex numero di fabbrica ed ex Matricola;
9) Marchio **Atex e Ped;**
10) Organismo notificato INAIL n° 0100.

ALLEGATI

a) Dichiarazione di conformità in accordo alla direttiva 97/23/CE;
b) Manuale di istallazione uso e manutenzione;
c) Verbale di verifica D.M. 329/04 art. 5;
d) Certificato delle prove eseguite sul rivestimento epossidico
e) Certificato della valvola di sicurezza
f) Disegni costruttivi
g) Certificato delle prove e dei controlli non distruttivi.

Note: Apparecchio destinato ad essere installato interrato protetto da rivestimento con resine epossidiche termoindurenti, associato a protezione catodica ad anodi di sacrificio.

PRIMA UTENZA E VARIAZIONI SUCCESSIVE

DATA	UTENTE	LOCALITA'	COMUNE	PROV.

INFORMAZIONI IMPORTANTI

I fluidi MAPP-GAS e TETRENE sono ammessi a condizione che siano assicurate le loro stabilità sia in fase liquida che nella fase vapore durante lo stoccaggio e l'intera durata dell'erogazione del gas recipiente.

L'utente deve comunicare al Dipartimento INAIL (ex ISPESL) e ASL/ARPA competente per territorio la messa in servizio come da D.M. n° 329/2004 Art. 6, comma 2.

Il presente compendio con tutti i suoi allegati deve sempre accompagnare l'apparecchio ed essere esibito a richiesta all'autorità competente

L'APPARECCHIO E' SOGGETTO A VERIFICHE PERIODICHE

RICONDIZIONAMENTO SERBATOI GPL
ENERGY GREEN
FIERMECCANICA

CERTIFICATO DI CONFORMITA'

La Fiermeccanica s.r.l. dichiara che il serbatoio è stato costruito in conformità a quanto previsto dalle norme vigenti in materia di apperecchi a pressione ed è protetto per l'interramento dai fenomeni di corrosione con metodo descritto dalla circolare del M.I. n. P.2004/4106 del 18/04/1996 della D.G.P.C. e S.A.

Nel libretto "MANUALE DI INSTALLAZIONE E MANUTENZIONE", parte integrante della certificazione, sono riportate le schede tecniche e le certificazioni come richiesto dalla circolare del M.I. n. P. 2004/4106 isott. 40 del 27/10/1995.

Il serbatoio metallico viene ancorato ad una base di cemento avente peso adeguato per sopportare la spinta idrostatica dello stesso.

Il coperchio è dotato di una chiusura a chiave in modo tale da consentire l'accesso al pozzetto soltanto agli utenti, agli addetti alla manutenzione ed al riempimento.

Il coperchio, inoltre, è dotato di una valvola di sfiato che si apre ad una pressione di 150 millibar.

Lo stesso serbatoio è conforme al prototipo sottoposto alle prove da parte della TE.SI. S.r.l. con relazione di prova n° 056C del 28/01/1999.

FIERMECCANICA S.R.L.
La Direzione Tecnica

COMPENDIO DELL'INSIEME

Serbatoio Lt. 2750 ORIZ. N.F. 015FR20039

CERTIFICATO DI COLLAUDO
(ENERGY GREEN)

SPESSORE MINIMO

A seguito di verifica effettuata con spessimetro ELEKTROPHYSIK Matr. 13688 opportunamento calibrato prima della lettura, si dichiara che lo spessore del rivestimento del serbatoio in oggetto E' CONFORME a quanto richiesto dalla circolare del M.I. n. P.2004/4106 sott. 40 del 27/10/1995.

CONTINUITA' DIELETTRICA

A seguito di test effettuati con lo strumento "HOLIDAY DETECTOR" ELME-ISOLTEST FL94 Matr. 0198015 con voltaggio pari a 5 KV, si dichiara che la continuità dielettrica del rivestimento del serbatoio E' CONFORME a quanto richiesto dalla circolare del M.I. n. P.2004/4106 sott. 40 del 27/10/1995.

ADERENZA

A seguito di prova effettuata su un punto del serbatoio, con strappo a mezzo "DOLLY" con strumento POSITEST ADHESIOL TESTER, si dichiara che l'aderenza del rivestimento del serbatoio in oggetto E' CONFORME a quanto richiesto dalla circolare del M.I. n. P.2004/4106 sott. 40 del 27/10/1995.

FIERMECCANICA S.R.L.
La Direzione Tecnica

FIERMECCANICA S.r.l.
Sede Operativa e Legale:
03019 SUPINO (FR) - Via Morolense Km 7,500
Partita IVA : 08153151009
Tel. +39 0775 328018 - Fax +39 0775 227620

Serbatoio già matricola ISPESL n. **05 000000 MC**

DICHIARAZIONE DI CONFORMITA'

(Ai sensi dell'Allegato VII della Direttiva Europea 97/23/CE)

(serbatoio mod. "Energy Green" GPL riqualificato per l'installazione interrata con rivestimento epossidico e protezione catodica)

A. L'attrezzatura è un insieme a pressione costruita:

Definizione	**SERBATOIO GPL "ENERGY GREEN"**					
N° di Fabbrica nuovo	**Anno di riqualifica**	**Ex numero di fabbrica**	**Ex numero di matricola**	**Disegno**	**Famiglia**	**Diametro**
015FR20039	2015	**0000892189**	**05 000000 MC**	**IO3/1200**	**Da Interro**	**1200**

B. Composizione dell'attrezzatura:

N°	Descrizione	Modulo utilizzato	Pressione Massima Ammissibile (bar)	Temperatura Ammissibile °C Min.	Max.	Fluido contenuto	Capacità Litri
1	Serbatoio	H1	17,65	-25	+50	GPL	**2750**
2	Valvola di sicurezza	B + D	17,65	-40	+50	GPL	
3	Sottovalvola di sicurezza	B + D	17,65	-40	+50	GPL	
4	Valvola di riempimento	B + D	17,65	-40	+50	GPL	
5	Valvola prelievo fase liquida	B + D	17,65	-40	+50	GPL	
6	Gruppo di servizio	B + D	17,65	-40	+50	GPL	
7	Indicatore di livello	A	17,65	-40	+50	GPL	
8	Kit di riduzione 1° e 2° stadio	Art. 3.3	17,65	-25	+50	GPL	
9	Scatola di controllo prot.cat.	Conforme alla direttiva 94/9/CE (atex)					

C. Le procedure di valutazione di conformità utilizzate sono: **Modulo H1** categoria **IV**

D. Certificato di approvazione di qualità totale con controllo della progettazione in accordo modulo H1 n° 0377/11/CE rilasciato il 14/3/2011 dall'INAIL di Roma - Via Alessandria 220/e

E. Organismo Notificato INAIL n° 0100

F. Norme armonizzate e non armonizzate applicate alla progettazione ed alla modifica del corpo in pressione, raccolte **"VSR, M, S"** (modifiche corpo in pressione), **UNI EN 1475** , (progettazione e costruzione di serbatoi GPL per istallazione interrata)

G. Qualifiche, procedure e personale per controlli non distruttivi **UNI EN 473** , **UNI EN 1714** (qualifiche, procedure e personale PnD), **UNI EN 14127** (misurazione dello spessore mediante ultrasuoni), **UNI EN 287 e 288** (qualifiche saldatori e procedimenti saldatura).

Per quanto sopra esposto,

SI DICHIARA

1) Che l'attrezzatura/insieme a pressione descritta nei punti A. e B. verificata in accordo ai punti C, D,E,F e G soddisfa i requisiti essenziali di sicurezza previsti nell'allegato I della Direttiva 97/23/CE ad essa sono applicabili.
2) Che l'attrezzatura è stata sottoposta con esito favorevole a prova di pressione idraulica di 25,25 bar e che è stata marcato CE 0100
3) Che è stata verificata, con esito positivo, l'efficienza e l'idoneità degli accessori di sicurezza e di controllo secondo quanto previsto dal D.M. 329/2004 ART. 5.1.d.

DIRETTIVA 94/9/CE (ATEX)

L'insieme a pressione è costruito in accordo alle seguenti norme armonizzate: EN 13463-1 - EN 1127-1
La valutazione di conformità è stata effettuata in accordo alle richieste dell'Allegato VIII della direttiva.
L'insieme a pressione è stato marcato CE Ex **II 3 G IIB T5**

Supino, lì 13/11/2015

FIERMECCANICA s.r.l.
Il Presidente
Andrea Scognamiglio

ALL'INAIL

Dipartimento di _____

OGGETTO: Dichiarazione di messa in servizio e Richiesta di esonero di cui all'art. 3 del D.M. 29/02/1988

La sottoscritta Ditta _____

fornitrice del gas G.P.L. per il recipiente a pressione avente numero di matricola INAIL **15703170FR** capacità in litri **2750**

Numero di fabbrica **015FR20039** costruttore **FIERMECCANICA SRL**

Preso atto di quanto disposto dal Ministero delle Attività Produttive con nota 14867 del 14/03/05;

Preso atto di quanto previsto all'art.3 del Decreto 29/02/1988 (G.U. nº 57 del 09/03/1988);

Considerato l'esito positivo dell'esame sulla sussistenza dei requisiti per l'esonero effettuato presso il costruttore da parte del dipartimento di _____, di cui si allega copia,

si impegna a:

a) **Proteggere gli accessori di sicurezza e di controllo del citato recipiente dagli agenti atmosferici;**

b) Effettuare in occasione del riempimento, e con scadenza non superiore all'anno, il controllo dello stato di conservazione della superficie esterna del recipiente e della funzionalità degli accessori;
(La ditta costruttrice del serbatoio, titolare del suddetto metodo di controllo equivalente, fornirà alla ditta esecutrice idonee istruzione per l'effettuazione del controllo. A tale scopo il personale della ditta esecutrice parteciperà ad uno specifico corso di addestramento al termine del quale la ditta costruttrice emetterà un certificato nominativo di avvenuta formazione).

c) Sostituire almeno ogni due anni la valvola di sicurezza con altra preventivamente tarata al banco.

Le suddette operazioni saranno annotate su un registro in cui saranno riportati oltre che le date di effettuazione, anche il numero di identificazione della valvola di sicurezza sostituita e la firma del responsabile della ditta esecutrice.

Il recipiente è istallato presso la ditta _____

Via _____ Località _____

che dichiara di essere utente del recipiente sopra citato e assieme alla scrivente sottoscrive la presente domanda.

Le ditte sottoscritte chiedono l'esonero dalla prescrizione relativa alla verifica biennale di cui all'art. 10 del D.M. 01.12.2004 nº 329.

Data _____ Data _____

LA DITTA FORNITRICE DEL GAS LA DITTA UTENTE

_____ _____

FIERMECCANICA S.r.l.
Sede Operativa e Legale:
03019 SUPINO (FR) - Via Morolense Km 7,500
Partita IVA : 08153151009
Tel. +39 0775 328018 - Fax +39 0775 227620

Già Matricola e Sigla ISPESL	*N. Fabbrica NUOVO*
05 000000 MC	**015FR20039**

Ditta Costruttrice	*Litri*	*Bar*
FIERMECCANICA SRL	**2.750**	**17,65**

INDAGINE SPESSIMETRICA - CIRCOLARE I.S.P.E.S.L. N. 45/96 Prot. 5309 del 01/04/1996.

ORIZZONTALE

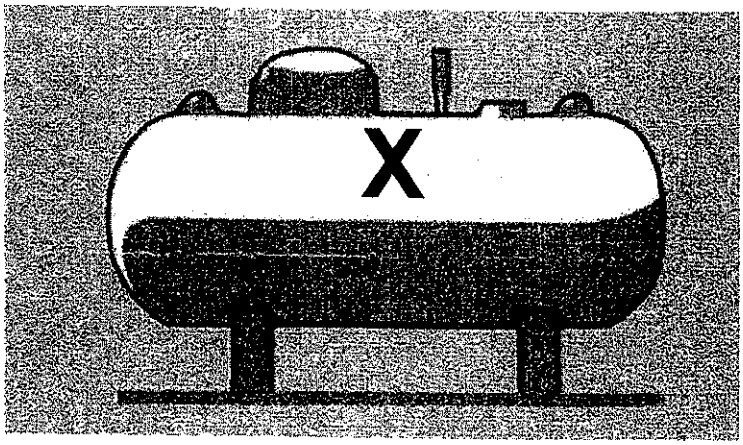

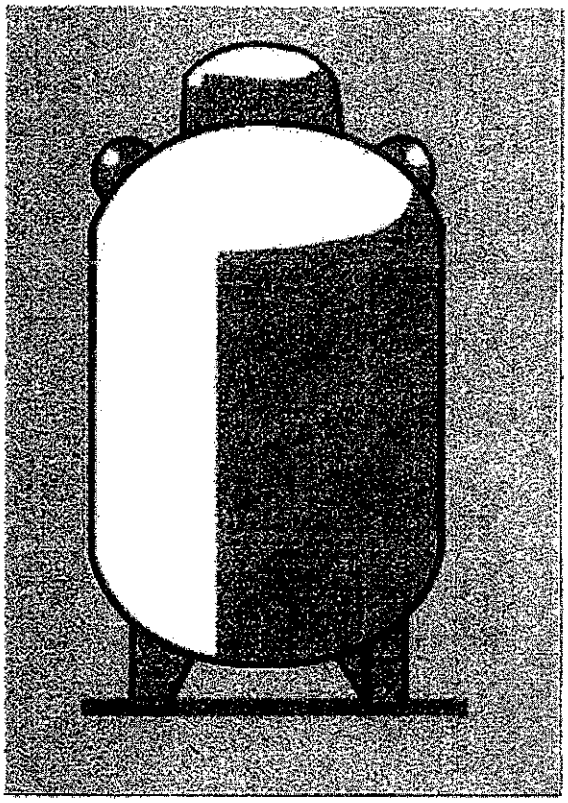

Strumento Utilizzato: **PANAMETRICS MOD. MG2-DL**

Sonda: **NDT OLYMPUS D799 N° 702410**

Reticolo di Controllo: **MAGLIA 150 X 150 mm.**

Spessore Nominale Fasciame: **VEDI ALLEGATO** mm

Spessore Nominale Fondi: **VEDI ALLEGATO** mm

L'esame con ultrasuoni non ha rilevato diminuzioni di spessori che risultano nelle tolleranze ammesse.
I risultati analitici del rilievo sono archiviati su floppy-disc.

Operatore	*Firma*	*Data*
Sig. **VERDAT ROBERTO** **2' LIV CIC PND N.01 202 I/Z-04-0678**		**13/11/2015**

RILIEVO SPESSIMETRICO

1	2	3	4	5	6	7	8	9	10	11	12	13	14	15	16	17
18	19	20	21	22	23	24	25	26	27	28	29	30	31	32	33	34
35	36	37	38	39	40	41	42	43	44	45	46	47	48	49	50	51
52	53	54	55	56	57	58	59	60	61	62	63	64	65	66	67	68
69	70	71	72	73	74	75	76	77	78	79	80	81	82	83	84	85
86	87	88	89	90	91	92	93	94	95	96	97	98	99	100	101	102
103	104	105	106	107	108	109	110	111	112	113	114	115	116	117	118	119
120	121	122	123	124	125	126	127	128	129	130	131	132	133	134	135	136
137	138	139	140	141	142	143	144	145	146	147	148	149	150	151	152	153
154	155	156	157	158	159	160	161	162	163	164	165	166	167	168	169	170
171	172	173	174	175	176	177	178	179	180	181	182	183	184	185	186	187

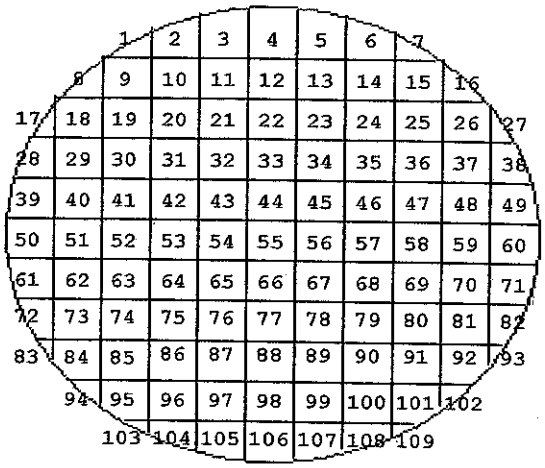

FASCIAME SERBATOIO

1	5,8	41	5,7	81	5,7	121	6,0	161	6,1
2	6,1	42	5,9	82	5,8	122	6,0	162	6,1
3	5,7	43	5,8	83	5,9	123	5,8	163	5,9
4	6,1	44	6,1	84	5,8	124	6,1	164	6,1
5	6,1	45	5,7	85	6,1	125	5,8	165	5,9
6	5,8	46	6,1	86	6,1	126	5,8	166	6,1
7	6,1	47	6,1	87	5,9	127	6,1	167	5,9
8	6,1	48	6,1	88	5,9	128	5,7	168	5,9
9	6,1	49	5,8	89	6,0	129	6,1	169	6,1
10	6,1	50	6,1	90	6,1	130	6,1	170	5,9
11	5,8	51	6,1	91	5,9	131	5,7	171	6,0
12	5,9	52	6,1	92	5,9	132	5,9	172	5,9
13	5,8	53	6,0	93	6,0	133	6,1	173	6,1
14	6,1	54	6,1	94	5,9	134	6,1	174	6,1
15	5,8	55	6,1	95	6,0	135	5,7	175	5,9
16	6,1	56	6,1	96	5,9	136	6,1	176	5,9
17	5,7	57	6,0	97	6,1	137	5,9	177	6,1
18	6,1	58	6,1	98	5,9	138	5,8	178	5,9
19	6,1	59	6,1	99	6,1	139	5,9	179	6,1
20	5,8	60	6,1	100	6,1	140	5,9	180	5,9
21	6,1	61	6,1	101	5,9	141	6,0	181	6,1
22	6,1	62	6,1	102	6,1	142	5,9	182	5,9
23	6,0	63	6,0	103	5,8	143	5,9	183	6,1
24	6,1	64	6,0	104	6,1	144	5,8	184	6,1
25	5,7	65	6,0	105	6,1	145	6,1	185	5,9
26	6,1	66	6,1	106	5,8	146	6,1	186	6,1
27	5,8	67	6,1	107	6,1	147	6,1	187	6,1
28	6,1	68	6,1	108	6,1	148	5,7		
29	6,1	69	6,1	109	6,0	149	5,9		
30	6,1	70	6,1	110	6,1	150	5,9		
31	6,1	71	5,7	111	6,1	151	6,0		
32	6,1	72	6,1	112	6,1	152	5,9		
33	5,8	73	6,1	113	5,7	153	6,1		
34	6,1	74	6,1	114	6,0	154	5,9		
35	6,1	75	5,7	115	6,0	155	5,7		
36	5,8	76	6,0	116	6,0	156	5,9		
37	6,1	77	6,0	117	6,0	157	6,1		
38	6,1	78	6,0	118	6,0	158	6,1		
39	6,1	79	6,1	119	6,0	159	6,1		
40	5,7	80	6,1	120	6,1	160	6,1		

FONDO -A- e -B-

1	6,0	23	6,0	45	5,7	67	5,6	89	5,7
2	6,0	24	5,7	46	5,9	68	5,7	90	5,7
3	6,0	25	6,0	47	5,7	69	5,6	91	5,7
4	6,0	26	5,7	48	5,8	70	5,7	92	5,6
5	6,0	27	5,8	49	6,0	71	5,7	93	5,7
6	6,0	28	6,0	50	5,7	72	5,6	94	5,8
7	6,0	29	5,7	51	5,8	73	5,6	95	5,7
8	6,0	30	6,0	52	5,8	74	5,9	96	5,7
9	6,0	31	5,7	53	5,9	75	5,9	97	5,6
10	6,0	32	6,0	54	5,8	76	5,9	98	5,6
11	6,0	33	5,9	55	5,7	77	5,6	99	5,6
12	6,0	34	6,0	56	5,6	78	5,6	100	5,6
13	6,0	35	5,6	57	5,8	79	5,6	101	5,7
14	5,7	36	5,8	58	5,7	80	5,9	102	5,8
15	6,0	37	6,0	59	5,9	81	5,7	103	5,6
16	6,0	38	6,0	60	5,8	82	6,0	104	5,7
17	6,0	39	5,9	61	5,7	83	5,8	105	5,8
18	5,7	40	6,0	62	5,8	84	5,7	106	5,6
19	6,0	41	5,6	63	5,7	85	5,7	107	5,7
20	5,9	42	5,8	64	5,7	86	5,8	108	5,8
21	6,0	43	5,7	65	5,8	87	5,7	109	5,8
22	6,0	44	5,7	66	5,7	88	5,8		

1	6,0	23	5,6	45	5,9	67	5,6	89	5,6
2	6,0	24	5,6	46	5,6	68	5,6	90	5,9
3	6,0	25	5,9	47	5,9	69	5,9	91	5,9
4	6,0	26	5,9	48	5,6	70	5,9	92	5,9
5	6,0	27	5,6	49	5,6	71	5,9	93	5,9
6	6,0	28	5,9	50	5,9	72	5,6	94	5,6
7	6,0	29	5,6	51	5,6	73	5,6	95	5,9
8	6,0	30	5,9	52	5,6	74	5,9	96	5,9
9	6,0	31	5,9	53	5,9	75	5,9	97	5,9
10	6,0	32	5,6	54	5,6	76	5,9	98	5,6
11	6,0	33	5,9	55	5,6	77	5,6	99	5,6
12	6,0	34	5,6	56	5,9	78	5,9	100	5,6
13	6,0	35	5,9	57	5,9	79	5,6	101	5,6
14	6,0	36	5,6	58	5,9	80	5,6	102	5,9
15	6,0	37	5,6	59	5,6	81	5,6	103	5,9
16	6,0	38	5,6	60	5,6	82	5,6	104	5,6
17	6,0	39	5,6	61	5,9	83	5,6	105	5,9
18	6,0	40	5,9	62	5,6	84	5,9	106	5,6
19	6,0	41	5,9	63	5,9	85	5,6	107	5,6
20	6,0	42	5,6	64	5,9	86	5,9	108	5,9
21	5,6	43	5,9	65	5,6	87	5,9	109	5,9
22	5,9	44	5,6	66	5,9	88	5,6		

Rilievi spessimetrici effettuati su serbatoio da Lt. 2750

Num.Fabbrica NUOVO **015FR20039** Già Matricola ISPESL **05 000000 MC**

Supino, 13/11/2015

VERDAT ROBERTO
2' LIV CIC PND N.01 202 I/Z-04-0678

FIERMECCANICA S.r.l.
Sede Operativa e Legale:
03019 SUPINO (FR) - Via Morolense Km 7,500
Partita IVA : 08153151009
Tel. +39 0775 328018 - Fax +39 0775 227620

Attrezzatura a pressione (P.E.D.)
(D.Lg.vo n. 93 del 25/02/2000)

Verbale di verifica degli accessori di sicurezza - D.M. 329/2004 art.5

CERTIFICATO N.: 1917 9/F/15		**REVISIONE: (*) 0**		**DATA EMISS.:** 13/11/2015	
FABBRICANTE O MANDATARIO	**FIERMECCANICA srl**	SUBFORNITORI		vedi MQ ed FT	
Unità Periferica di Certificazione PED:	ROMA	Estremi identificativi della richiesta di verifica		Lettera **10717 DEL 05/10/2015**	
Estremi del modulo di certificazione PED dell'insieme:	**0377/11/CE**	Revisione del	Data di emissione **14/03/2011**	N.Fabbrica **015FR20039**	
Descrizione dell'insieme:	**Serbatoi interrati per GPL / Codice 10-I**			**Categoria di rischio:**	IV

Accessori di sicurezza facenti parte dell'Insieme

Tipologia dell'accessorio:	Dati identificativi:	Marca	note	verifica
1 Valvola di sicurezza	00043418	OMECA/CPF	1) Installata sul serbatoio	**OK**
2 Manometro		OMECA	1) Installato sul serbatoio	**OK**

DATI IDENTIFICATIVI DELL'INSIEME

CAMERE		Temp. ammiss.(°C)		FLUIDO			VOLUME (litri) max	DN (-) max
		Min	MAX	Natura	Stato	Gruppo		
☐ Serbatoio	17,65 bar	-25	+50	GPL	L/G	I°	2750	
				CAPACITA' TOTALE			2750	

Matricola INAIL	15 703170 FR

Con il sopralluogo effettuato in data odierna è stata verificata, con esito positivo, l'idoneità e l'efficienza di tutti gli accessori di sicurezza presenti sull'insieme, come da procedura autorizzata dall'Organismo Notificato CE 0100.

Responsabile Tecnico
Fiermeccanica s.r.l.
De Carlo Pietro

INAIL ISTITUTO NAZIONALE PER L'ASSICURAZIONE CONTRO GLI INFORTUNI SUL LAVORO	**SETTORE RICERCA, CERTIFICAZIONE E VERIFICA** **DIPARTIMENTO TERRITORIALE DI ROMA** Dip.
A.U.S.L. n° **di**	Prov.
Ditta fornitrice del gas o istallatrice del serbatoio	
Ditta utente del serbatoio	
Matricola INAIL **15 703170 FR**	Capacità in litri **2750**
Costruttore: **Fiermeccanica srl**	N° di Fabbrica: **015FR20039**
Ex matricola ISPESL: **05000000MC**	Ex n° di Fabbrica **0000892189**

ESONERO DALLA VERIFICA PERIODICA DI FUNZIONAMENTO

Decorrenza*

Considerato che il recipiente rientra fra quelli previsti dall'art. 1 del DM 29.02.88.

Considerato esaustivo l'avviso espresso dal Ministero delle Attività produttive, Direzione Generale per lo Sviluppo Produttivo e la Competitività, np. 14867 del 14.03.05 in merito a quanto previsto dal comma 5 dell'art. 10 del DM 01.12.2004 N. 329,

Considerato l'esito positivo, riportato sull'allegato verbale, dell'esame sulla sussistenza dei requisiti per il rilascio dell'esonero dalla verifica di riqualificazione periodica ,

si esprime pertanto **VALUTAZIONE POSITIVA**

alla concessione dell'esonero dalla prescrizione relativa alla verifica di funzionamento di cui all'art. 10 e alla tabella dell'Allegato A del D.M. 1.12.2004 N. 329.

*** L'esonero decorrerà dalla data dell' invio all' INAIL R.C.V. della dichiarazione di messa in servizio di cui all'art. 6 del DM 01.12.2004 N. 329, alla quale dovrà essere allegata la richiesta di esonero, a firma della ditta fornitrice del gas e della ditta utente, relativamente ai contenuti dell'art. 3 del DM 29.02.88; s'intenderà altresì annullato qualora venissero a mutare le condizioni di base alle quali è stato rilasciato; in tal caso l'utente e/o la ditta fornitrice del gas sono tenuti a farne denunzia all' INAIL e alla AUSL competenti per territorio d'istallazione del recipiente, per gli eventuali accertamenti di legge.**

L'esonero dalla prescrizione relativa alla verifica di funzionamento si riferisce unicamente al recipiente e non al deposito di cui esso fa parte e pertanto non costituisce autorizzazione all'esercizio del deposito stesso, disciplinato dal Decreto del Ministro dell'Interno del 14.05.04, che ne attribuisce la competenza al Comando Provinciale dei VV.FF.

Il presente attestato, completato della richiesta di esonero di cui all'art. 3 del DM 29.02.88, dovrà essere inviato a cura del fornitore del gas al Dipartimento INAIL competente per territorio d'istallazione del recipiente.

L'Ispettore Tecnico INAIL

Data 13/11/2015

Ing. U. R. Romano

Settore Ricerca Certificazione e Verifica

040

INAIL
ISTITUTO NAZIONALE PER L'ASSICURAZIONE CONTRO GLI INFORTUNI SUL LAVORO

SETTORE RICERCA, CERTIFICAZIONE E VERIFICA

DIPARTIMENTO TERRITORIALE DI ROMA

M.04

Numero di fabbrica nuovo	**015FR20039**

Verbale di sopralluogo di accertamenti per la concessione dell'esonero ai sensi del D.M. 29/02/88.

Verifiche effettuate nel corso del sopralluogo per l'accertamento dei requisiti necessari all'esonero dalle verifiche periodiche di funzionamento di cui all'art. 3 del D.M. 29/12/88 presso il magazzino della Ditta Fiermeccanica S.r.l. Stab. di Supino.

1. individuazione dei dati d'identificazione del recipiente;

   ESITO [X] positivo [ ] negativo

2. controllo del certificato di valutazione di conformità della dichiarazione del costruttore, del manuale d'uso e manutenzione;

   ESITO [X] positivo [ ] negativo

3. accertamento della corretta installazione dei dispositivi di sicurezza e controllo:

   ESITO [X] positivo [ ] negativo

4. accertamento della coerenza delle istruzioni per l'installazione e il manuale d'uso e manutenzione e il controllo equivalente;

   ESITO [X] positivo [ ] negativo

Rilascio del Certificato d'idoneità per l'esonero [X] **SI** [ ] **NO**

Data 13/11/2015

L'Ispettore Tecnico INAIL

Ing. U. R. Romano

FIERMECCANICA S.r.l.
Sede Operativa e Legale:
03019 SUPINO (FR) - Via Morolense Km 7,500
Partita IVA : 08153151009
Tel. +39 0775 328018 - Fax +39 0775 227620

CERTIFICATO DELLE PROVE, DELLE VERIFICHE E DEI CONTROLLI NON DISTRUTTIVI ESEGUITE SU SERBATOI GPL PER INSTALLAZIONE INTERRATA (DIRETTIVA 97/23/CE)

DATI TECNICI DEL SERBATOIO

Costruttore:	**Fiermeccanica srl**	**Capacità in Lt.:**	**2750**
Matricola INAIL:	**15703170FR**	**N° di Fabbrica Nuovo:**	**015FR20039**
Vecchia Matricola ISPESL	**05 000000 MC**	**Vecchio N° di Fabbrica:**	**0000892189**
Anno di Costruzione Originario:	**2005**	**Anno di Riqualificazione:**	**2015**
Pressione Max Esercizio:	**17,65 BAR**	**Disegno:**	**IO3/1200**

Recipiente da installare interrato:

Trattasi di recipiente per stoccaggio G.P.L. riqualificato mediante l'applicazione di resine epossidiche termoindurenti e la protezione catodica ad anodi di sacrificio.

ISPEZIONE GENERALE ESTERNA E VISIVA INTERNA:

L'ispezione generale esterna e la visita interna finale, controllo visivo delle saldature, dopo la bonifica interna e la sabbiatura esterna a ferro vivo, per quanto è dato a vedere, non rilevano difetti apprezzabili pertanto lo stato di conservazione generale è buono, visto l'esito positivo delle ispezioni si certifica che il recipiente in oggetto è idoneo all'adeguamento in conformità della Direttiva 97/23/CE.

ESAME SPESSIMETRICO CON ULTRASUONI:

A seguito di rilievi effettuati da tecnici specializzati in possesso 2° livello CIC PnD in conformità alle norme EN 473 / ISO 9712 ai sensi della direttiva PED 97/23/CE con validità fino al 06-11-2014, reticolo a maglia 150x150 mm, come previsto da circolare ISPESL 45/96, la misurazione rilevata con **Strumento utilizzato PANAMETRICS Apparecchio mod. MG2-DL Sonda NDT OLYMPUS D799 N° 702410** opportunamente calibrato prima della lettura dal quale non è emerso riduzione dello spessore, come si evince dalla tabella riportante i valori rilevati.

Lo **" SCARICO DI FONDO "** è stato opportunamente sigillato mediante tappo filettato e saldatura manuale ad elettrodi **per assicurare la tenuta** , eseguita da saldatori qualificati.

VERIFICA - PROVA IDRAULICA

La prova è stata eseguita con acqua alla pressione di 25,25 bar. Tale pressione, controllata con manometro campione, si è mantenuta costante e per tutta la durata della prova non si sono manifestate deformazioni permanenti né tracce di perdite.

La prova di tenuta di tutti i componenti di sicurezza con aria adeguatamente essiccata alla pressione di 7 bar, è con esito favorevole.

La nuova targa del costruttore è applicata all'interno del pozzetto proteggi strumenti che risulta essere impermeabile verso l'esterno e provvisto di valvola di sfiato e chiudibile a chiave.
Visto il buon esito delle prove e verifiche eseguite per la modifica d'uso del recipiente sono idonei al nuovo tipo d'installazione e d'esercizio e potrà funzionare dopo il buon esito delle prescritte verifiche d'omologazione.

Il Tecnico II° Livello
VERDAT ROBERTO

Supino, lì 13/11/2015

PROSPETTO SERBATOIO ORIZZONTALE INTERRATO

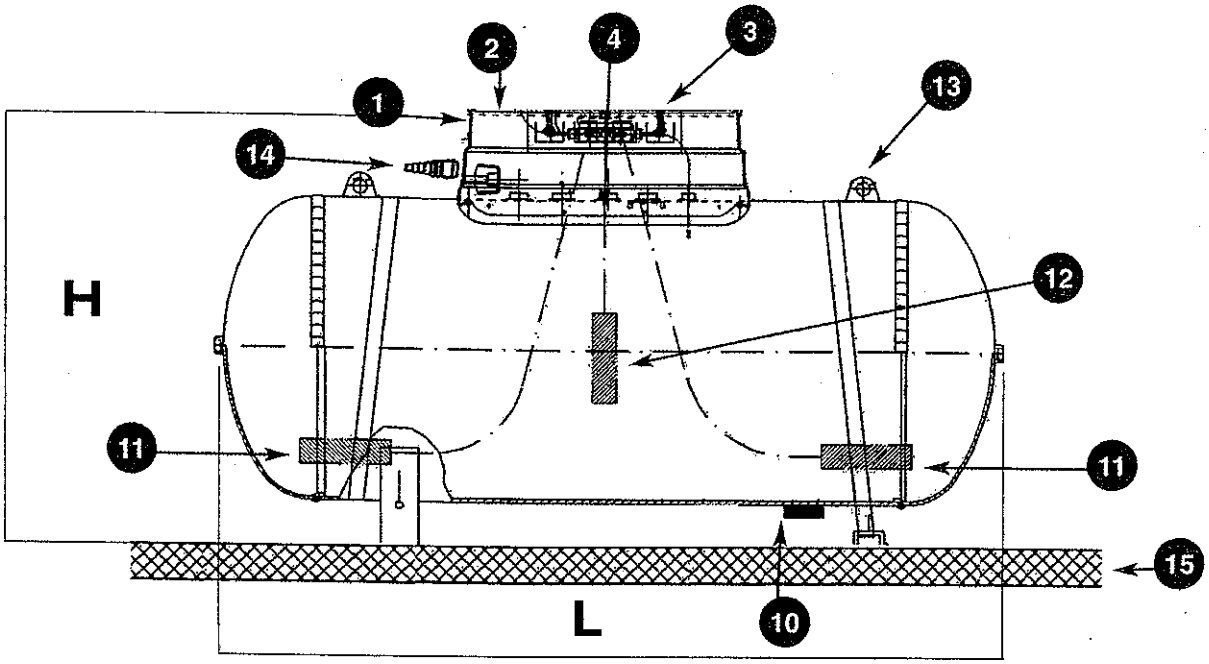

PARTICOLARE SERBATOIO ORIZZONTALE

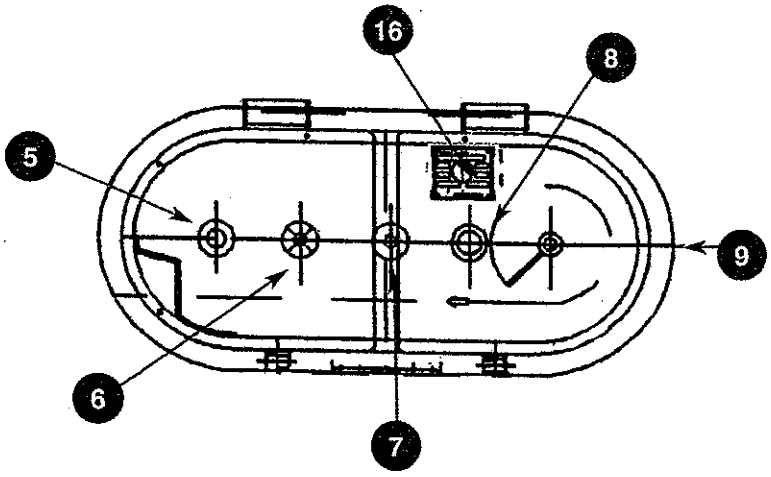

1) TORRINO
2) COPERCHIO TORRINO
3) VALVOLA DI SFIATO
4) CASSETTA DI PROTEZIONE CATODICA
5) VALVOLA DI SICUREZZA
6) INDICATORE DI LIVELLO
7) VALVOLA RIPRESA FASE LIQUIDA
8) VALVOLA DI CARICO
9) GRUPPO DI SERVIZIO PRELIEVO FASE GASSOSA
10) TAPPO SALDATO
11) ANODI DI MAGNESIO
12) ELETTRODO DI RIFERIMENTO
13) GOLFARE DI SOLLEVAMENTO
14) USCITA TORRINO
15) BASETTA IN C.A. DI ANCORAGGIO
16) TARGA IDENTIFICATIVA

CAPACITA' LT.	D (mm.)	L (mm.)	H (mm.)
1000 ORIZ.	800	2240	1520
1750 ORIZ.	1000	2506	1500
2500 ORIZ.	1200	2545	1780
2750 ORIZ.	1200	2775	1780
3000 ORIZ.	1200	2959	1780
5000 ORIZ.	1200	4790	1780
Misure indicative variabili in funzione del costruttore originale			

FIERMECCANICA

RICONDIZIONAMENTO SERBATOI GPL
ENERGY GREEN

FIERMECCANICA s.r.l.
03019 SUPINO (FR) - Via Morolense Km. 7,500
Tel. 0775.328018 - Fax 0775.227.620

Il presente disegno è proprietà della Fiermeccanica srl.
E' vietata la riproduzione ed utilizzo senza nostra autorizzazione

INAIL
ISTITUTO NAZIONALE PER L'ASSICURAZIONE CONTRO GLI INFORTUNI SUL LAVORO

Settore Ricerca, Certificazione e Verifica
DIPARTIMENTO TERRITORIALE DI ROMA
Viale Stefano Gradi n. 55 - 00143 Roma

VERBALE DI TARATURA AL BANCO DI VALVOLA DI SICUREZZA
PRESSO **Fiermeccanica s.r.l.**
Via Morolense km. 7,500 - 03019 Supino (FR)

In data odierna si è provveduto alla taratura al banco della valvola di sicurezza avente i seguenti elementi di identificazione:

Fabbricante: **OMECA/CPF**
Modello: **EU25**
N. serie: **043418**
Diametro nominale (DN): **1" NPSM**
Pressione nominale (PN): **25 bar**
Pressione di taratura Pt: **17,65 bar**

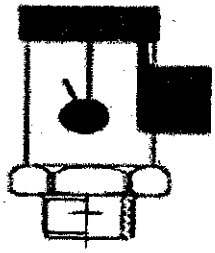

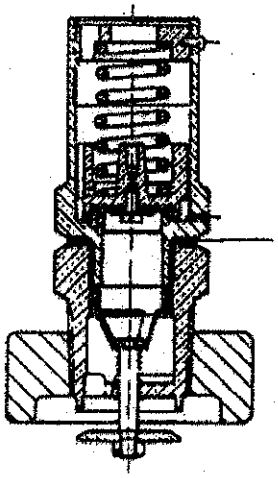

Dispositivo di blocco della taratura:
1) Caratteristiche : **a mezzo ghiera**
2) Posizione : **parte superiore della valvola**
3) Inamovibilità : **mediante apposito sigillo con punzonatura INAIL/ISPESL**

La data della prova è stata riportata sulla targhetta applicata alla valvola.

Le operazioni di taratura sono state condotte nel rispetto delle indicazioni del fabbricante.
La taratura è stata eseguita con azoto a contropressione atmosferica.

Cumulativo : 001757-2015
Data: **06/11/2015**

INAIL - DIPARTIMENTO TERRITORIALE DI ROMA - Settore Ricerca Certificazione e Verifica

Ispettore Tecnico INAIL
Ing. [illegible]

AVVERTENZE PER IL MONTAGGIO - Questa valvola deve essere installata con attrezzi adeguati in modo da evitare danneggiamenti e rispettare le indicazioni per le coppie di serraggio. Accertarsi che la guarnizione gomma-metallo sia integra e posizionata correttamente.

001

Settore Ricerca, Certificazione e Verifica
DIPARTIMENTO TERRITORIALE DI ROMA
Viale Stefano Gradi n. 55 - 00143 Roma

VERBALE DI TARATURA AL BANCO DI VALVOLA DI SICUREZZA
PRESSO **Fiermeccanica s.r.l.**
Via Morolense km. 7,500 - 03019 Supino (FR)

In data odierna si è provveduto alla taratura al banco della valvola di sicurezza avente i seguenti elementi di identificazione:

Fabbricante: **OMECA/CPF**

Modello: **EU25**

N. serie: **043418**

Diametro nominale (DN): **1" NPSM**

Pressione nominale (PN): **25 bar**

Pressione di taratura Pt: **17,65 bar**

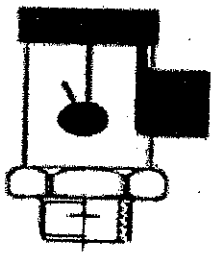

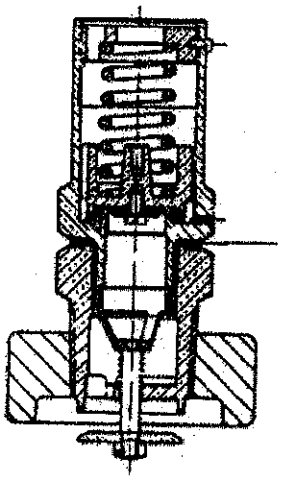

Dispositivo di blocco della taratura:

1) Caratteristiche : **a mezzo ghiera**
2) Posizione : **parte superiore della valvola**
3) Inamovibilità : **mediante apposito sigillo con punzonatura INAIL/ISPESL**

La data della prova è stata riportata sulla targhetta applicata alla valvola.

Le operazioni di taratura sono state condotte nel rispetto delle indicazioni del fabbricante.
La taratura è stata eseguita con azoto a contropressione atmosferica.

Cumulativo : 001757-2015

Data: **06/11/2015**

INAIL - Dipartimento Territoriale di Roma - Settore Ricerca Certificazione e Verifica

Ispettore Tecnico INAIL
Ing. [illegible]

AVVERTENZE PER IL MONTAGGIO - Questa valvola deve essere installata con attrezzi adeguati in modo da evitare danneggiamenti e rispettare le indicazioni per le coppie di serraggio. Accertarsi che la guarnizione gomma-metallo sia integra e posizionata correttamente.

Camera di Commercio Industria Artigianato e Agricoltura di NAPOLI

Registro Imprese - Archivio ufficiale della CCIAA

VISURA ORDINARIA SOCIETA' DI CAPITALE

ALSA IMPIANTI S.R.L.

XTVWJK

Il QR Code consente di verificare la corrispondenza tra questo documento e quello archiviato al momento dell'estrazione. Per la verifica utilizzare l'App RI QR Code o visitare il sito ufficiale del Registro Imprese.

DATI ANAGRAFICI

Indirizzo Sede legale	SOMMA VESUVIANA (NA) VIA MACEDONIA 67 CAP 80049
Indirizzo PEC	alsaimpianti@pec.it
Numero REA	NA - 751921
Codice fiscale	05407351211
Partita IVA	05407351211
Forma giuridica	societa' a responsabilita' limitata con unico socio
Data atto di costituzione	26/04/2006
Data iscrizione	09/05/2006
Data ultimo protocollo	30/03/2015
Amministratore Unico	ALIPERTA SALVATORE

ATTIVITA'

Stato attività	attiva
Data inizio attività	01/10/2007
Attività esercitata	impianti di produzione, di trasporto, di distribuzione e di utilizzazione dell'energia elettrica;impianti radiotelevisivi ed elettronici in genere;impianti di riscaldamento e di climatizzazione;impianti ...
Codice ATECO	43.21.01
Codice NACE	43.21
Attività import export	-
Contratto di rete	-
Albi ruoli e licenze	sì
Albi e registri ambientali	-

L'IMPRESA IN CIFRE

Capitale sociale	10.000,00
Addetti al 31/03/2015	6
Soci	1
Amministratori	1
Titolari di cariche	1
Sindaci, organi di controllo	0
Unità locali	0
Pratiche RI dal 07/09/2014	1
Trasferimenti di quote	0
Trasferimenti di sede	0
Partecipazioni (1)	-

CERTIFICAZIONE D'IMPRESA

Attestazioni SOA	-
Certificazioni di QUALITA'	-

DOCUMENTI CONSULTABILI

Bilanci	2012 - 2011 - 2010 - 2009 - 2008 - ...
Fascicolo	sì
Statuto	sì
Altri atti	1

Le informazioni sopra riportate sono tutte di fonte Registro Imprese o REA (Repertorio Economico Amministrativo); si possono trovare i dettagli nella Visura o nel Fascicolo d'Impresa.

(1) Da elenchi soci e trasferimenti di quote

Indice

1 Sede 2
2 Informazioni da statuto/atto costitutivo 2
3 Capitale e strumenti finanziari 4
4 Soci e titolari di diritti su azioni e quote 5
5 Amministratori 6
6 Titolari di altre cariche o qualifiche 6
7 Trasferimenti d'azienda, fusioni, scissioni, subentri 7
8 Attività, albi ruoli e licenze 7
9 Aggiornamento impresa 9

1 Sede

Indirizzo Sede legale	SOMMA VESUVIANA (NA) VIA MACEDONIA 67 CAP 80049
Indirizzo PEC	alsaimpianti@pec.it
Partita IVA	05407351211
Numero REA	NA - 751921

iscrizione REA	Numero repertorio economico amministrativo (REA): NA - 751921
sede legale	SOMMA VESUVIANA (NA) VIA MACEDONIA 67 CAP 80049
indirizzo elettronico	Indirizzo pubblico di posta elettronica certificata: alsaimpianti@pec.it
partita iva	05407351211

2 Informazioni da statuto/atto costitutivo

Registro Imprese	Data di iscrizione: 09/05/2006 Sezioni: Iscritta nella sezione ORDINARIA
Estremi di costituzione	Data atto di costituzione: 26/04/2006
Sistema di amministrazione	amministratore unico (in carica) piu' amministratori consiglio di amministrazione
Oggetto sociale	OGGETTO SOCIALE: LA SOCIETA' SVOLGE LE SEGUENTI ATTIVITA': - L'INSTALLAZIONE E MANUTENZIONE DI IMPIANTI ELETTRICI, CIVILI ED INDUSTRIALI, ...

Estremi di costituzione	
iscrizione Registro Imprese	Codice fiscale e numero d'iscrizione: 05407351211 del Registro delle Imprese di NAPOLI Data iscrizione: 09/05/2006
sezioni	Iscritta nella sezione ORDINARIA il 09/05/2006

informazioni costitutive

Data atto di costituzione: 26/04/2006

Sistema di amministrazione e controllo

durata della società

Data termine: 31/12/2050

scadenza esercizi

Scadenza primo esercizio: 31/12/2006
Scadenza esercizi successivi: 31/12

sistema di amministrazione e controllo contabile

Sistema di amministrazione adottato: amministratore unico

forme amministrative

amministratore unico (in carica)
piu' amministratori
Numero minimo amministratori: 2
Numero massimo amministratori: 2
consiglio di amministrazione
Numero minimo amministratori: 3
Numero massimo amministratori: 3

Oggetto sociale

OGGETTO SOCIALE:
LA SOCIETA' SVOLGE LE SEGUENTI ATTIVITA';
- L'INSTALLAZIONE E MANUTENZIONE DI IMPIANTI ELETTRICI, CIVILI ED INDUSTRIALI, IMPIANTI DI PRODUZIONE, DI TRASPORTO, DI DISTRIBUZIONE E DI UTILIZZAZIONE DELL'ENERGIA ELETTRICA ALL'ESTERNO ED ALL'INTERNO DEGLI EDIFICI A PARTIRE DAL PUNTO DI CONSEGNA DELL'ENERGIA FORNITA DALL'ENTE DISTRIBUTORE; IMPIANTI RADIO TELEVISIVI ED ELETTRONICI IN GENERE, ANTENNE ED IMPIANTI DI PROTEZIONE DA SCARICHE ATMOSFERICHE; IMPIANTI TELEFONICI, DI ANTIFURTO E ALLARME, AUTOMAZIONE DI IMPIANTI ED APPARECCHIATURE, FORNITURE E RIPARAZIONI DI MACCHINARI E APPARECCHIATURE ELETTROMECCANICHE, ESECUZIONE DI LAVORI DI SEGNALETICA STRADALE ORIZZONTALE E VERTICALE, LAVORI DI PUBBLICA ILLUMINAZIONE, NONCHE' LA VENDITA ALL'INGROSSO ED AL DETTAGLIO DEI RELATIVI APPARECCHI, STRUMENTI ED ACCESSORI;
- L'INSTALLAZIONE E MANUTENZIONE DI TUTTI GLI IMPIANTI DI CUI ALLA LEGGE 46/90, COMPRESI QUELLI INNANZI ELENCATI;
- LA COSTRUZIONE DI EDIFICI CIVILI, INDUSTRIALI E MONUMENTALI, COMPLETI DI IMPIANTI E DI OPERE CONNESSE E ACCESSORIE, OPERE MURARIE RELATIVE AI COMPLESSI PER LA PRODUZIONE DI ENERGIA;
- L'INSTALLAZIONE E MANUTENZIONE DI IMPIANTI TECNOLOGICI E SPECIALI, DI IMPIANTI E LAVORI PER L'EDILIZIA SCORPORATI DALL'OPERA PRINCIPALE; LA COSTRUZIONE DI STRADE E PAVIMENTAZIONI STRADALI, L'INSTALLAZIONE E MANUTENZIONE DI SEGNALETICA E SICUREZZA STRADALE; LAVORI IDRAULICI DI QUALSIASI NATURA E SPECIE PER ACQUEDOTTI, FOGNATURE E DI IMPIANTI DI IRRIGAZIONE; IMPIANTI E MANUTENZIONE DI RISCALDAMENTO E CLIMATIZZAZIONE AZIONATE DA FLUIDO LIQUIDO, AERIFORME, GASSOSO E DI QUALSIASI NATURA E SPECIE; IMPIANTI IDROSANITARI, NONCHE' QUELLI DI TRASPORTO, DI TRATTAMENTO, DI USO DI ACCUMULO E DI CONSUMO DELL'ACQUA, ALL'INTERNO DEGLI EDIFICI A PARTIRE DAL PUNTO DI CONSEGNA DELL'ACQUA FORNITA DALL'ENTE DISTRIBUTORE, IMPIANTI PER IL TRASPORTO E L'UTILIZZAZIONE DI GAS ALLO STATO LIQUIDO O AERIFORME ALL'INTERNO DEGLI EDIFICI A PARTIRE DAL PUNTO DI CONSEGNA DEL COMBUSTIBILE GASSOSO FORNITO DALL'ENTE DISTRIBUTORE; IMPIANTI DI SOLLEVAMENTO DI PERSONE O DI COSE PER MEZZO DI ASCENSORI, DI MONTECARICHI E SIMILI; IMPIANTI DI PROTEZIONE ANTINCENDIO; SERVIZI DI ARREDO URBANO E DI SISTEMAZIONE DI AREE VERDI.
LA SOCIETA' PER L'ESPLETAMENTO DELL'ATTIVITA' SOCIALE, POTRA' COMPIERE TUTTE LE OPERAZIONI IMMOBILIARI, COMMERCIALI ED INDUSTRIALI CHE SARANNO RITENUTE NECESSARIE OD UTILI, ASSUMERE SIA DIRETTAMENTE CHE INDIRETTAMENTE INTERESSENZE E PARTECIPAZIONI IN ALTRE SOCIETA' OD IMPRESE AVENTI ATTIVITA' ANALOGA O AFFINE ALLA PROPRIA E NEL RISPETTO DEI LIMITI DI CUI ALLO ART.2361 COD.CIV., RICORRERE A QUALSIASI FORMA DI FINANZIAMENTO CON ISTITUTI DI CREDITO, BANCHE, SOCIETA' E PRIVATI, CONCEDENDO O FACENDO CONCEDERE DA TERZI LE OPPORTUNE GARANZIE REALI O PERSONALI; CONCEDERE FIDEJUSSIONI E GARANZIE REALI IN MANIERA NON PREVALENTE E NON NEI CONFRONTI DEL PUBBLICO.

Poteri

poteri associati alla carica di Amministratore Unico

L'ORGANO AMMINISTRATIVO COMPIE TUTTI GLI ATTI DI AMMINISTRAZIONE ORDINARIA E STRAORDINARIA PER LO SVOLGIMENTO DELL'ATTIVITA'SOCIALE FATTA ECCEZIONE SOLTANTO PER I POTERI ATTRIBUITI DALLA LEGGE O DALLO STATUTO ALL'ASSEMBLEA IN VIA ESCLUSIVA.E COSI VIA ESEMPLIFICATIVA, L'AMMINISTRATORE UNICO O I DUE COAMMINISTRATORI,CHE HANNO LA FIRMA E LA RAPPRESENTANZA DELLA SOCIETA' DI FRONTE AI TERZI ED IN GIUDIZIO DISGIUNTAMENTE O CONGIUNTAMENTE OVVERO IL CONSIGLIO DI AMMINISTRAZIONE POTRANNO PARTECIPARE A GARE,APPALTI, LICITAZIONI,SOTTOSCRIVERE I RELATIVI CONTRATTI E CAPITOLATI, ASSUMENDO TUTTE LE CONSEGUENTI OBBLIGAZIONI,FIRMARE CONTRATTI DI RAPPRESENTANZA E DI COMMISSIONE,STIPULARE CONTRATTI BANCARI E COMPIERE QUALSIASI OPERAZIONE BANCARIA DI APERTURA DI CREDITO,DI ANTICIPAZIONE E DI SCONTO, DI CONTO CORRENTE; APRIRE ED ESTINGUERE CONTI CORRENTI BANCARI E POSTALI,TRARRE ASSEGNI SU DI ESSI,EFFETTUARE VERSAMENTI E PRELIEVI ANCHE ALLO SCOPERTO NEI LIMITI DEGLI AFFIDAMENTI CONCESSI;EMETTERE PAGHERO', SPICCARE TRATTE ED ACCETTARLE O RIFIUTARLE;GIRARE, ESIGERE, SCONTARE E NEGOZIARE TRATTE,PAGHERO' CAMBIARI,ASSEGNI; PROMUOVERE QUALUNQUE AZIONE;STIPULARE CONTRATTI DI ASSICURAZIONE,DI SOMMINISTRAZIONE,DI FORNITURE IN GENERE;FIRMARE CONTRATTI PER FITTO DI LOCALI E PER NOLEGGIO DI ATTREZZATURE E MACCHINARI,RISCUOTERE E QUIETANZARE QUALUNQUE SOMMA,PRESSO AMMINISTRAZIONI PRIVATE E PUBBLICHE E PRESSO PRIVATI CON ESONERO PER DETTE AMMINISTRAZIONI E PRIVATI DA QUALSIASI RESPONSABILITA';NOMINARE PROCURATORI AD NEGOTIA PER DETERMINATI ATTI;NOMINARE DIRETTORI TECNICI,ASSUMERE E LICENZIARE OPERAI ED IMPIEGATI;NOMINARE AVVOCATI,ACQUISTARE,VENDERE,PERMUTARE, ALIENARE BENI MOBILI O IMMOBILI,CONFERIRLI IN ALTRE SOCIETA' COSTITUITE O COSTITUENDE;TRANSIGERE A MEZZO DI ARBITRI,ANCHE AMICHEVOLI COMPOSITORI;AUTORIZZARE E COMPIERE QUALSIASI OPERAZIONE PRESSO GLI UFFICI DEL DEBITO PUBBLICO,DELLA CASSA DEPOSITI E PRESTITI E PRESSO OGNI ALTRO UFFICIO,PUBBLICO E PRIVATO;DEFINIRE OGNI RAPPORTO CON LE AMMINISTRAZIONI DELLO STATO;PIU' IN GENERALE,FARE QUANTO ALTRO RITERRA' NECESSARIO O UTILE PER IL RAGGIUNGIMENTO DELL'OGGETTO SOCIALE,ESSENDO LA ELENCAZIONE DI CUI INNANZI MERAMENTE ESEMPLIFICATIVA COME SOPRA DETTO.

ripartizione degli utili e delle perdite tra i soci

GLI UTILI NETTI DELL'ESERCIZIO,DOPO PRELEVATO UNA SOMMA NON INFERIORE AL 5% (CINQUE PER CENTO) DA DESTINARE AL FONDO DI RISERVA LEGALE,FINO A QUANDO QUESTA NON ABBIA RAGGIUNTO IL QUINTO DEL CAPITALE SOCIALE,VERRANNO DIVISI FRA I SOCI IN PROPORZIONE DEL CAPITALE DA CIASCUNO DI ESSI POSSEDUTO,SALVA DIVERSA DETERMINAZIONE DELL'ASSEMBLEA.

Altri riferimenti statutari

clausole di recesso

Informazione presente nello statuto/atto costitutivo

clausole di prelazione

Informazione presente nello statuto/atto costitutivo

3 Capitale e strumenti finanziari

Capitale sociale in Euro

Deliberato:	10.000,00
Sottoscritto:	10.000,00
Versato:	10.000,00

Conferimenti in denaro

4 Soci e titolari di diritti su azioni e quote

Sintesi della composizione societaria e degli altri titolari di diritti su azioni o quote sociali al 27/03/2009

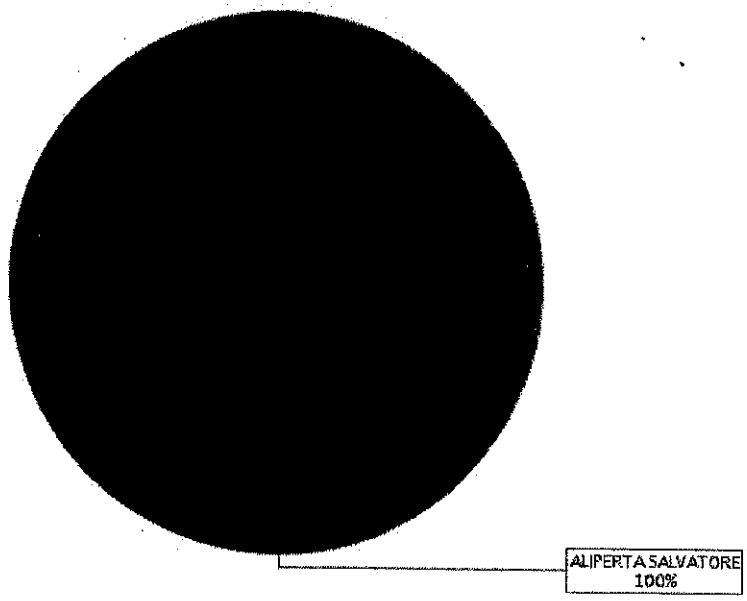

Il grafico a torta e la tabella sottostante rappresentano una sintesi della composizione societaria dell'impresa (le quote di proprietà sono sommate per titolare e poi arrotondate).
Si sottolinea che solo l'elenco dei soci, disponibile di seguito alla tabella di sintesi, fornisce la completa e dettagliata situazione societaria così come depositata.

Socio	Valore	%	Tipo diritto
ALIPERTA SALVATORE LPRSVT70L19H931S	10.000,00	100 %	proprieta'

Elenco dei soci e degli altri titolari di diritti su azioni o quote sociali al 27/03/2009

dichiarazione ai sensi art.16 c.12 undecies l.2 del 28/1/2009

pratica con atto del 27/03/2009

Data deposito: 27/03/2009
Data protocollo: 27/03/2009
Numero protocollo: NA-2009-47885

capitale sociale

Capitale sociale dichiarato sul modello con cui è stato depositato l'elenco dei soci: 10.000,00 Euro

Proprieta'

Quota di nominali: 10.000,00 Euro
Di cui versati: 10.000,00

ALIPERTA SALVATORE

Codice fiscale: LPRSVT70L19H931S
Tipo di diritto: proprieta'
Domicilio del titolare o rappresentante comune
SOMMA VESUVIANA (NA) VIA MACEDONIA 67 CAP 80049

5 Amministratori

Amministratore Unico ALIPERTA SALVATORE

Forma amministrativa adottata
amministratore unico

Numero amministratori in carica: 1
Durata in carica: a tempo indeterminato

Elenco amministratori

Amministratore Unico
ALIPERTA SALVATORE

residenza

Nato a SAN GIUSEPPE VESUVIANO (NA) il 19/07/1970
Codice fiscale: LPRSVT70L19H931S
SOMMA VESUVIANA (NA)
VIA CAMPANE 4 CAP 80049

carica

amministratore unico
Nominato con atto del 26/04/2006
Durata in carica: a tempo indeterminato
Data presentazione carica: 08/05/2006
socio unico
dal 26/04/2006

carica

preposto alla gestione tecnica ai sensi d.m. 37/2008
Nominato il 01/10/2007
Durata in carica: a tempo indeterminato

riconoscimento requisiti tecnico-professionali D.M. 37/2008

responsabile tecnico per l'esercizio delle attività di cui alla lettera A
Limitatamente a con prov. 11428 del 09/10/2011 lettera a - 46/90 con prov. 17017 del 17/01/2012 conversione lettera a-da legge 46/90 al d.m. 37/2008
Ente: CAMERA DI COMMERCIO

6 Titolari di altre cariche o qualifiche

Preposto Alla Gestione Tecnica Ai Sensi D.m. 37/2008 LO SAPIO SALVATORE

Preposto Alla Gestione Tecnica Ai Sensi D.m. 37/2008
LO SAPIO SALVATORE

residenza

Nato a SOMMA VESUVIANA (NA) il 01/08/1950
Codice fiscale: LSPSVT50M01I820D
SOMMA VESUVIANA (NA)
VIA CASARAIA I TRAVERSA 15 CAP 80049

carica

preposto alla gestione tecnica ai sensi d.m. 37/2008
Nominato il 01/10/2007
Durata in carica: a tempo indeterminato

riconoscimento requisiti tecnico-professionali D.M. 37/2008

responsabile tecnico per l'esercizio delle attività di cui alla lettera A, B, C, D, E, F, G
Limitatamente a con prov. 11427 del 09/10/2007 lettere a-b-c-d-e-f-g legge 46/90 con prov. 17018 del 17/01/2012 conversione lettere a-b-c-d-e-f-g- da 46/90 al d.m. 37/2008.
Numero: 11427
Del 09/10/2007
Ente: CAMERA DI COMMERCIO

7 Trasferimenti d'azienda, fusioni, scissioni, subentri

Trasferimenti d'azienda e compravendite

Tipo di atto	Data atto	Nr protocollo	Cedente	Cessionario
compravendita	11/06/2007	NA-2007-76502	ALIPERTA SALVATORE C.F. LPRSVT70L19H931S	ALSA IMPIANTI S.R.L. C.F. 05407351211

Trasferimenti di proprietà o godimento d'azienda

compravendita
estremi della pratica
estremi ed oggetto dell'atto

Data atto: 11/06/2007
Data deposito: 18/06/2007
Data protocollo: 20/06/2007
Numero protocollo: NA-2007-76502
Notaio: ANGELONE NICOLA
Numero repertorio: 26435
Cedente: **ALIPERTA SALVATORE**
Codice fiscale: LPRSVT70L19H931S
Cessionario: **ALSA IMPIANTI S.R.L.**
Codice fiscale: 05407351211

8 Attività, albi ruoli e licenze

Addetti	6
Data d'inizio dell'attività dell'impresa	01/10/2007
Attività esercitata	IMPIANTI DI PRODUZIONE, DI TRASPORTO, DI DISTRIBUZIONE E DI UTILIZZAZIONE DELL'ENERGIA ELETTRICA;IMPIANTI RADIOTELEVISIVI ED ELETTRONICI IN GENERE;IMPIANTI DI RISCALDAMENTO E DI CLIMATIZZAZIONE;IMPIANTI ...

Attività

Inizio attività
(informazione storica)

Data inizio dell'attività dell'impresa: 01/10/2007

attivita' esercitata nella sede legale

IMPIANTI DI PRODUZIONE, DI TRASPORTO, DI DISTRIBUZIONE E DI UTILIZZAZIONE DELL'ENERGIA ELETTRICA;IMPIANTI RADIOTELEVISIVI ED ELETTRONICI IN GENERE;IMPIANTI DI RISCALDAMENTO E DI CLIMATIZZAZIONE;IMPIANTI IDROSANITARI;IMPIANTI PER IL TRASPORTO E L'UTILIZZAZIONE DI GAS;IMPIANTI DI SOLLEVAMENTO DI PERSONE O DI COSE PER MEZZO DI ASCENSORI E DI MONTECARICHI;IMPIANTI DI PROTEZIONE ANTINCENDIO.

classificazione ATECORI 2007 dell'attività
(informazione di sola natura statistica)

Codice: 43.21.01 - installazione di impianti elettrici in edifici o in altre opere di costruzione (inclusa manutenzione e riparazione)
Importanza: P - primaria Registro Imprese
Data inizio: 01/10/2007

Codice: 43.21.02 - installazione di impianti elettronici (inclusa manutenzione e riparazione)
Importanza: S - secondaria Registro Imprese
Data inizio: 01/10/2007

Codice: 43.22 - installazione di impianti idraulici, di riscaldamento e di condizionamento dell'aria (inclusa manutenzione e riparazione)
Importanza: S - secondaria Registro Imprese
Data inizio: 01/10/2007

Codice: 43.22.01 - installazione di impianti idraulici, di riscaldamento e di condizionamento dell'aria (inclusa manutenzione e riparazione) in edifici o in altre opere di costruzione
Importanza: S - secondaria Registro Imprese
Data inizio: 01/10/2007

Codice: 43.22.02 - installazione di impianti per la distribuzione del gas (inclusa manutenzione e riparazione)
Importanza: S - secondaria Registro Imprese
Data inizio: 01/10/2007

Codice: 43.22.03 - installazione di impianti di spegnimento antincendio, compresi quelli integrati (inclusa manutenzione e riparazione)
Importanza: S - secondaria Registro Imprese
Data inizio: 01/10/2007

Codice: 43.29.01 - installazione, riparazione e manutenzione di ascensori e scale mobili
Importanza: S - secondaria Registro Imprese
Data inizio: 01/10/2007

Addetti
(informazione di sola natura statistica)

Numero addetti dell'impresa rilevati nell'anno 2015
(Dati rilevati al 31/03/2015)

	I trimestre				
Dipendenti	6				
Indipendenti	0				
Totale	6				

Addetti nel comune di SOMMA VESUVIANA (NA)
Sede

	I trimestre				
Dipendenti	6				
Indipendenti	0				
Totale	6				

Abilitazioni

abilitazioni per gli impianti D.M. 37/2008

L'impresa, ai sensi del Decreto 22 gennaio 2008 n. 37 recante norme per la sicurezza degli impianti, è abilitata, salvo le eventuali limitazioni più sotto specificate, all'installazione, alla trasformazione, all'ampliamento e alla manutenzione degli impianti di cui all'Art. 1 del Decreto n. 37/2008 come segue:

1) Lettera A

impianti di produzione, trasformazione, trasporto, distribuzione, utilizzazione dell'energia elettrica, impianti di protezione contro le scariche atmosferiche, nonche' gli impianti per l'automazione di porte, cancelli e barriere
Provincia: NA
Data accertamento: 09/10/2007
Ente: CAMERA DI COMMERCIO

2) Lettera B

impianti radiotelevisivi, le antenne e gli impianti elettronici in genere
Provincia: NA
Data accertamento: 09/10/2007

Ente: CAMERA DI COMMERCIO

3) Lettera C
impianti di riscaldamento, di climatizzazione, di condizionamento e di refrigerazione di qualsiasi natura o specie, comprese le opere di evacuazione dei prodotti della combustione e delle condense, e di ventilazione ed aerazione dei locali
Provincia: NA
Data accertamento: 09/10/2007
Ente: CAMERA DI COMMERCIO

4) Lettera D
impianti idrici e sanitari di qualsiasi natura o specie
Provincia: NA
Data accertamento: 09/10/2007
Ente: CAMERA DI COMMERCIO

5) Lettera E
impianti per la distribuzione e l'utilizzazione di gas di qualsiasi tipo, comprese le opere di evacuazione dei prodotti della combustione e ventilazione ed aerazione dei locali
Provincia: NA
Data accertamento: 09/10/2007
Ente: CAMERA DI COMMERCIO

6) Lettera F
impianti di sollevamento di persone o di cose per mezzo di ascensori, di montacarichi, di scale mobili e simili
Provincia: NA
Data accertamento: 09/10/2007
Ente: CAMERA DI COMMERCIO

7) Lettera G
impianti di protezione antincendio
Provincia: NA
Data accertamento: 09/10/2007
Ente: CAMERA DI COMMERCIO

9 Aggiornamento impresa

Data ultimo protocollo	30/03/2015